座 標 面 積 計 算 書

地 番	377- 3	地 目	畑

点 番 号		X	Y	辺 長	方 向 角	備 考
1	HS13	24067.473	-46680.648	7.508	210-42-31	G54-3
2	HS14	24061.018	-46684.482	20.363	113-05-05	
3	N277	24053.034	-46665.750	7.681	10-01-53	
4	N279	24060.598	-46664.412	17.632	292-56-59	

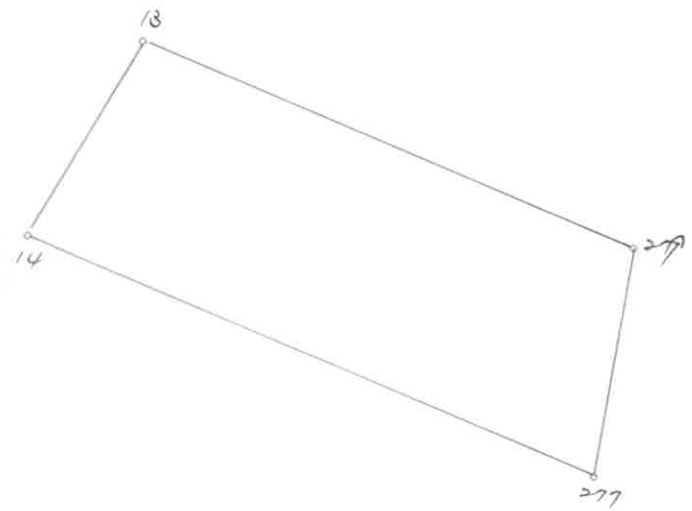

○：筆界点　＋：図郭交点

面積算出公式	倍面積 2A=	283.533570	土地の所在			
$A = 1/2\ \Sigma Xn(Y(n+1) - Y(n-1))$	面 積 A=	141.7667850	土地の所有者		縮 尺	1/ 250