座標面積計算書

地番	377- 5	地目	畑

点番号		X	Y	辺長	方向角	備考
1	HS15	24042.797	-46695.304	8.750	210-42-24	G54-3
2	HS16	24035.274	-46699.772	18.038	112-06-57	
3	N273	24028.483	-46683.061	8.126	22-25-38	
4	N274	24035.994	-46679.961	16.784	293-54-44	

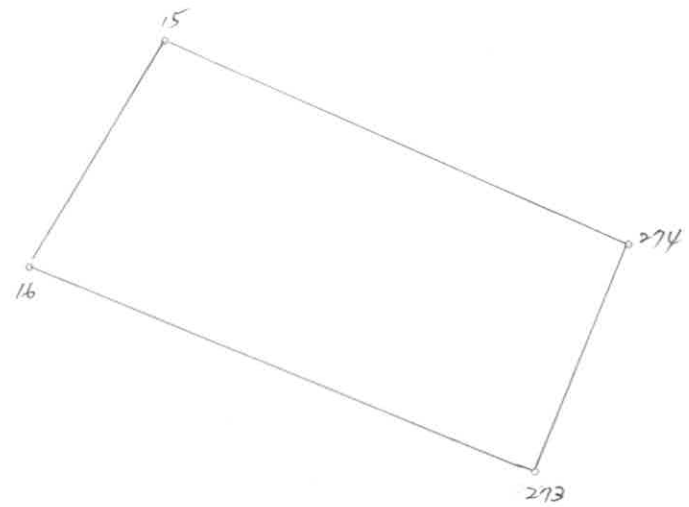

○：筆界点　＋：図郭交点

面積算出公式	倍面積 2A=	292.389614	土地の所在			
$A = 1/2\ \Sigma Xn(Y_{(n+1)} - Y_{(n-1)})$	面積 A=	146.1948070	土地の所有者		縮尺	1/ 250