座標面積計算書

地番	119- 1	地目	宅地

点番号		X	Y	辺長	方向角	備考
1	C773'	24088.447	-46142.629	37.472	290-26-12	G55-4
2	C1054'	24101.531	-46177.742	14.939	200-26-07	
3	C58	24087.532	-46182.958	12.829	106-42-57	
4	C59	24083.842	-46170.671	10.171	108-52-23	
5	C60	24080.552	-46161.047	6.398	199-16-34	
6	C50	24074.513	-46163.159	0.099	91-09-26	
7	C49	24074.511	-46163.060	12.896	98-19-59	
8	C51	24072.642	-46150.300	2.964	98-36-50	
9	C52	24072.198	-46147.369	0.264	10-42-47	
10	C53	24072.457	-46147.320	1.177	104-58-09	
11	C54	24072.153	-46146.183	0.960	12-34-27	
12	C55	24073.090	-46145.974	15.717	12-17-17	

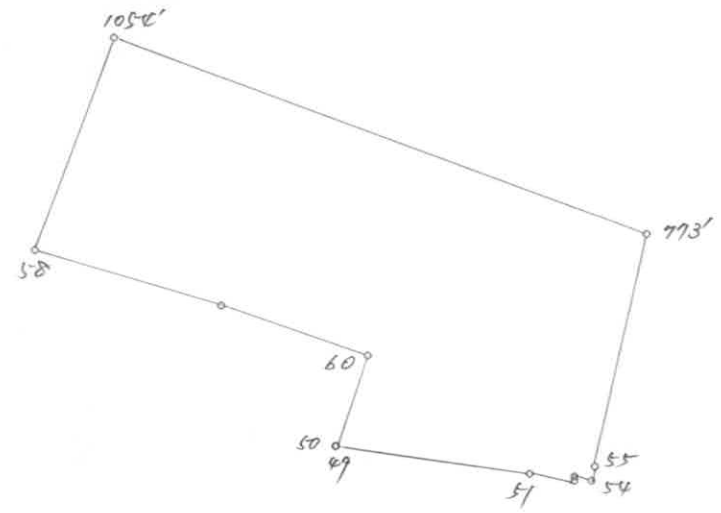

○：筆界点　＋：図郭交点

面積算出公式	倍面積 2A=	1237.388795	土地の所在			
$A = 1/2\ \Sigma Xn(Y(n+1) - Y(n-1))$	面積 A=	618.6943975	土地の所有者		縮尺	1/ 500