座 標 面 積 計 算 書

地 番	95	地 目	学校用地

点 番 号		X	Y	辺 長	方 向 角	備 考
		24000.000	-46088.941	39.594	194-04-24	K15-2
1	B801''	23961.594	-46098.569	103.279	107-22-16	
		23930.759	-46000.000	66.631	0-00-00	
		23997.390	-46000.000	1.518	287-33-48	
2	C208	23997.848	-46001.447	7.168	287-28-19	
		24000.000	-46008.284	80.657	270-00-00	5109.6401685
		23930.759	-46000.000	29.924	107-22-16	L11-1
3	C255'	23921.825	-45971.441	64.179	9-07-33	
4	C255	23985.192	-45961.262	27.628	287-26-05	
5	C209	23993.470	-45987.621	12.985	287-34-16	
		23997.390	-46000.000	66.631	180-00-00	2240.4675495
		24000.000	-46008.284	19.151	287-28-22	G55-4
6	C207	24005.750	-46026.551	43.453	287-26-38	
7	C206	24018.776	-46068.006	15.768	287-26-40	
8	C823''	24023.503	-46083.049	24.230	194-04-25	
		24000.000	-46088.941	80.657	90-00-00	948.1216265

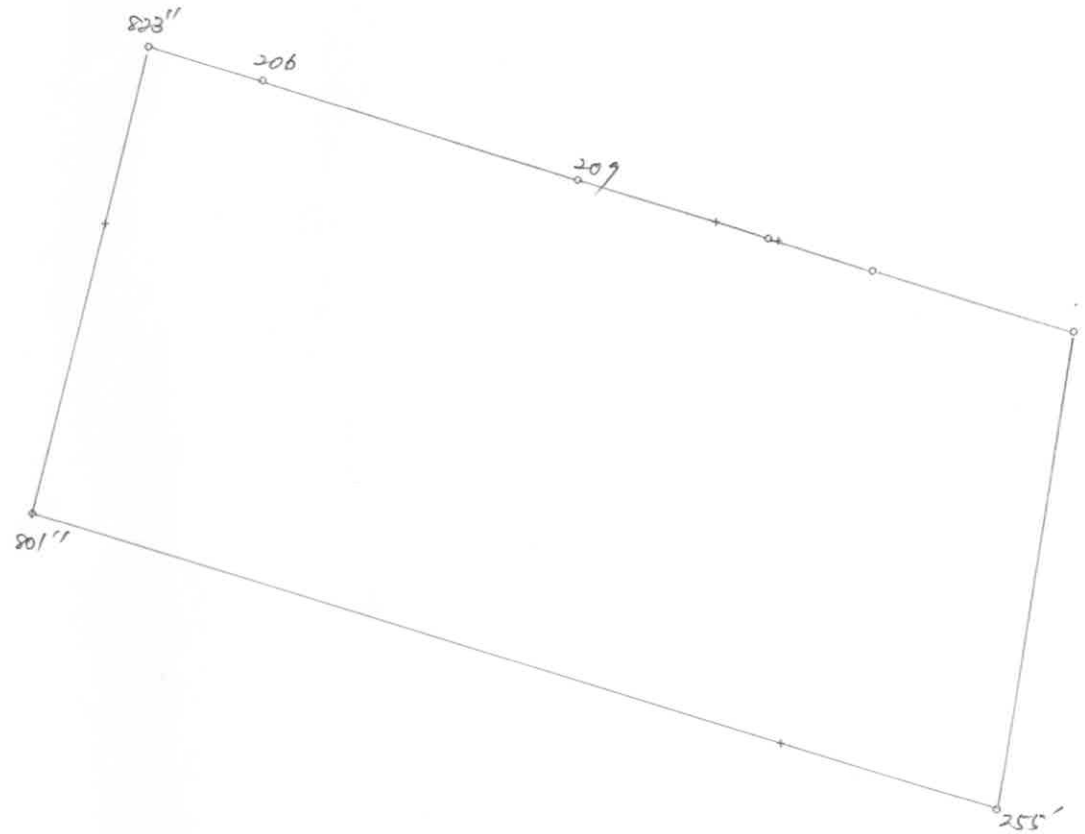

○：筆界点　＋：図郭交点

面積算出公式	倍面積 2A=	16596.455610	土地の所在			
$A = 1/2\ \Sigma Xn(Y(n+1) - Y(n-1))$	面　積 A=	8298.2278050	土地の所有者		縮　尺	1/ 1000