座標面積計算書

地番	125- 3	地目	宅地

点番号		X	Y	辺長	方向角	備考
1	D718	24131.001	-46151.896	8.190	242-22-16	G55-4
2	D717	24127.203	-46159.152	2.281	211-07-08	
3	D716	24125.250	-46160.331	6.855	290-53-47	
4	D573	24127.695	-46166.735	13.322	200-47-48	
5	D592	24115.241	-46171.465	6.562	110-00-52	
6	D712-1	24112.995	-46165.299	5.089	110-00-57	
7	D712	24111.253	-46160.517	21.548	23-35-01	

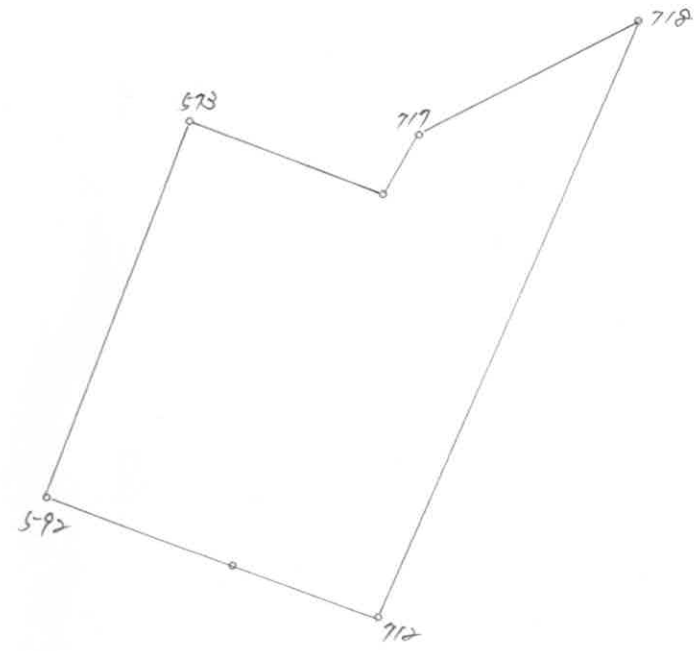

○：筆界点　＋：図郭交点

面積算出公式	倍面積 2A=	371.988525	土地の所在		
$A = 1/2\ \Sigma Xn(Y_{(n+1)} - Y_{(n-1)})$	面積 A=	185.9942625	土地の所有者		縮尺 1/ 250