座標面積計算書

地番	149- 1	地目	雑種地

点番号		X	Y	辺長	方向角	備考
1	E55	24112.025	-46277.104	1.151	202-09-10	G55-3
2	E56	24110.959	-46277.538	1.313	223-40-25	
3	E58	24110.009	-46278.445	1.455	248-00-04	
4	E59	24109.464	-46279.794	17.695	199-26-59	
5	E60	24092.779	-46285.686	16.591	112-08-26	
6	E95'	24086.526	-46270.318	0.432	18-53-46	
7	E91	24086.935	-46270.178	19.027	17-18-54	
8	E96	24105.100	-46264.515	2.246	49-37-22	
9	E53	24106.555	-46262.804	15.310	290-55-58	

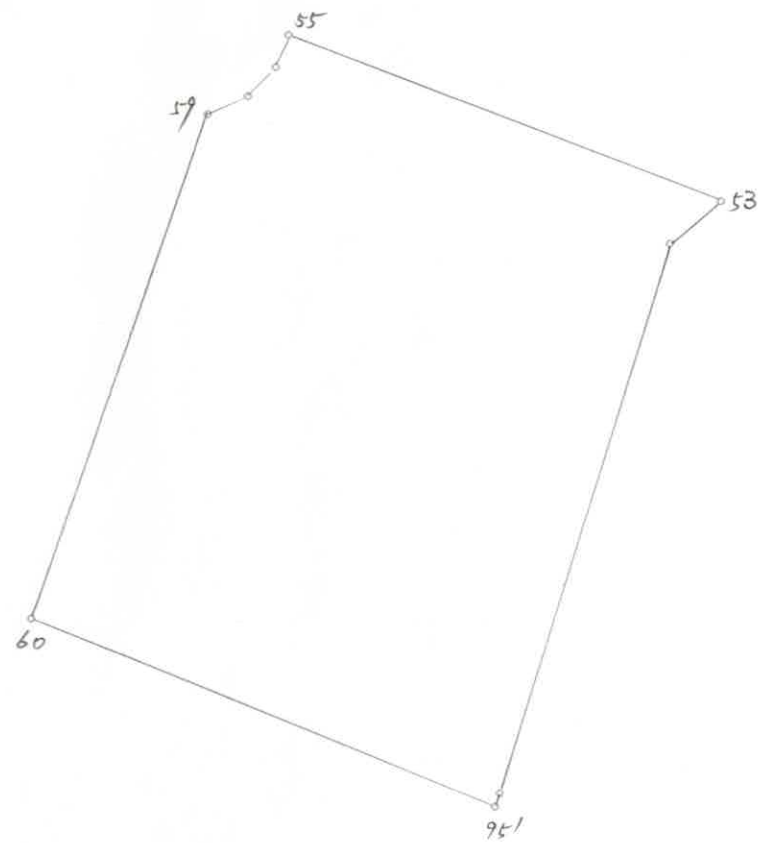

○：筆界点　＋：図郭交点

面積算出公式	倍面積 2A=	681.092175	土地の所在			
$A = 1/2\ \Sigma Xn(Y_{(n+1)} - Y_{(n-1)})$	面積 A=	340.5460875	土地の所有者		縮尺	1/ 250