座標面積計算書

地番	186- 27	地目	宅地

点番号		X	Y	辺長	方向角	備考
1	F168	24092.097	-46432.133	3.031	243-25-35	G54-4
2	F169	24090.741	-46434.844	10.240	197-59-52	
3	F165	24081.002	-46438.008	22.507	107-48-08	
4	F176	24074.121	-46416.579	6.521	14-26-51	
5	F177	24080.436	-46414.952	5.209	14-34-40	
6	F178	24085.477	-46413.641	19.641	289-41-49	

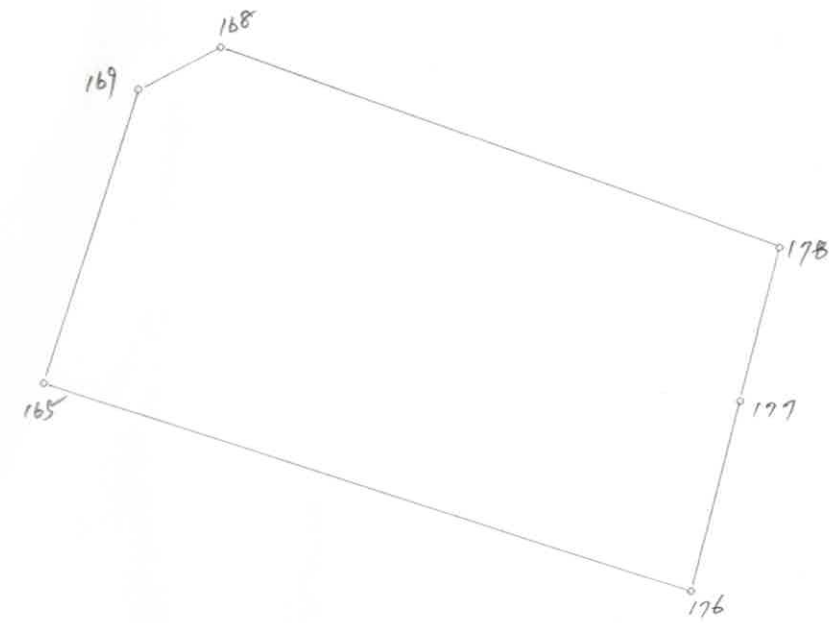

○：筆界点　＋：図郭交点

面積算出公式

$A = 1/2 \Sigma Xn(Y(n+1) - Y(n-1))$

倍面積 2A=	529.660129	土地の所在	
面積 A=	264.8300645	土地の所有者	縮尺 1/ 250