座標面積計算書

地番	218- 10	地目	宅地

点番号		X	Y	辺長	方向角	備考
1	G174	23945.043	-46631.654	10.463	204-31-11	K14-1
2	G213	23935.524	-46635.996	12.796	115-46-12	
3	G214	23929.961	-46624.473	10.670	25-21-17	
4	G175	23939.603	-46619.904	12.948	294-50-35	

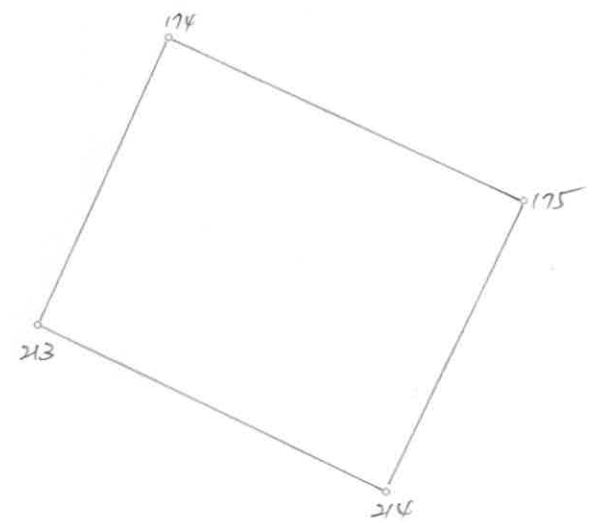

○：筆界点　＋：図郭交点

面積算出公式	倍面積 2A=	271.990843	土地の所在			
$A = 1/2\ \Sigma Xn(Y(n+1)-Y(n-1))$	面積 A=	135.9954215	土地の所有者		縮尺	1/ 250