座 標 面 積 計 算 書

地 番	235- 14	地 目	雑種地

点 番 号		X	Y	辺 長	方 向 角	備 考
1	G79	23887.587	-46560.682	2.994	202-15-23	K14-2
2	G78	23884.816	-46561.816	2.868	247-30-44	
3	G77	23883.719	-46564.466	7.886	110-05-06	
4	G74	23881.011	-46557.060	2.638	339-53-20	
5	G75	23883.488	-46557.967	2.939	20-54-52	
6	G76	23886.233	-46556.918	4.000	289-47-05	

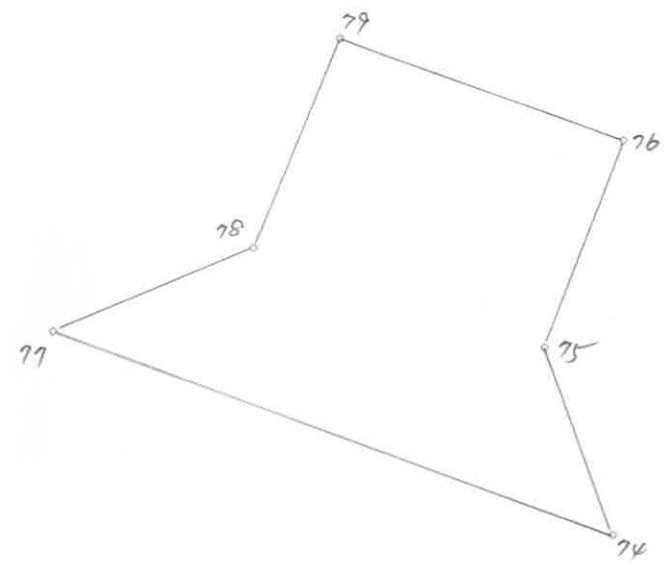

○：筆界点　＋：図郭交点

面積算出公式	倍面積 2A=	47.554116	土地の所在			
$A = 1/2\ \Sigma Xn(Y_{(n+1)} - Y_{(n-1)})$	面　積　A=	23.7770580	土地の所有者		縮　尺	1/ 100