座 標 面 積 計 算 書

地 番	247- 5	地 目	宅地

点 番 号		X	Y	辺 長	方 向 角	備 考
1	H360	23872.898	-46590.594	7.877	204-34-02	K14-2
2	H241'	23865.734	-46593.869	3.769	204-33-58	
3	H240	23862.306	-46595.436	16.246	115-53-01	
4	H357	23855.214	-46580.820	11.661	26-00-41	
5	H358	23865.694	-46575.706	16.539	295-49-17	

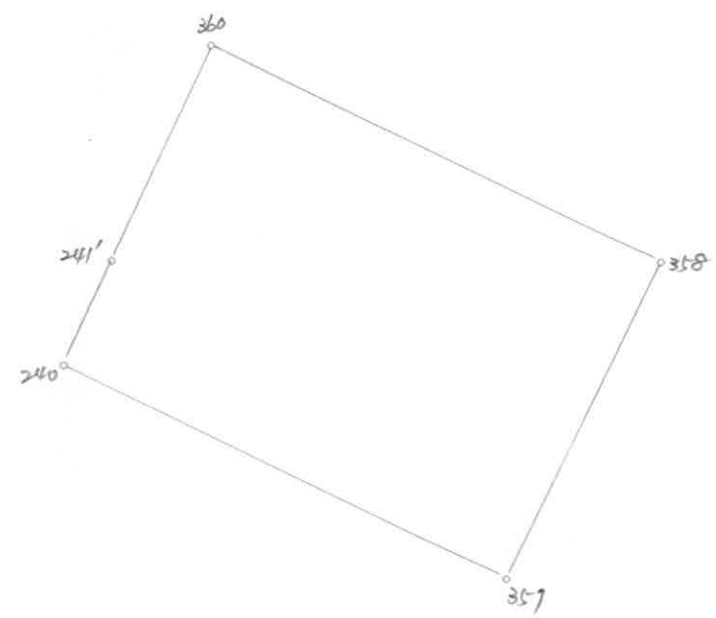

○：筆界点　＋：図郭交点

面積算出公式	倍面積 2A=	382.020344	土地の所在			
$A = 1/2\ \Sigma Xn(Y(n+1)-Y(n-1))$	面 積 A=	191.0101720	土地の所有者		縮 尺	1/ 250