座標面積計算書

地番	247- 8	地目	宅地

点番号		X	Y	辺長	方向角	備考
		23850.000	-46618.305	8.509	197-22-59	K14-3
1	H411	23841.880	-46620.847	11.322	107-25-42	
2	H352-1	23838.489	-46610.045	2.515	15-34-00	
3	H352	23840.912	-46609.370	4.344	105-51-24	
4	H354	23839.725	-46605.191	10.247	21-44-17	
5	H238	23849.243	-46601.396	2.391	288-27-28	
		23850.000	-46603.664	14.641	270-00-00	163.1924440
		23850.000	-46603.664	12.790	288-27-22	K14-1
6	H312	23854.049	-46615.796	1.282	284-35-20	
7	H313	23854.372	-46617.037	2.466	197-21-44	
8	H314	23852.018	-46617.773	0.902	191-19-21	
9	H244	23851.134	-46617.950	1.188	197-22-58	
		23850.000	-46618.305	14.641	90-00-00	32.6182215

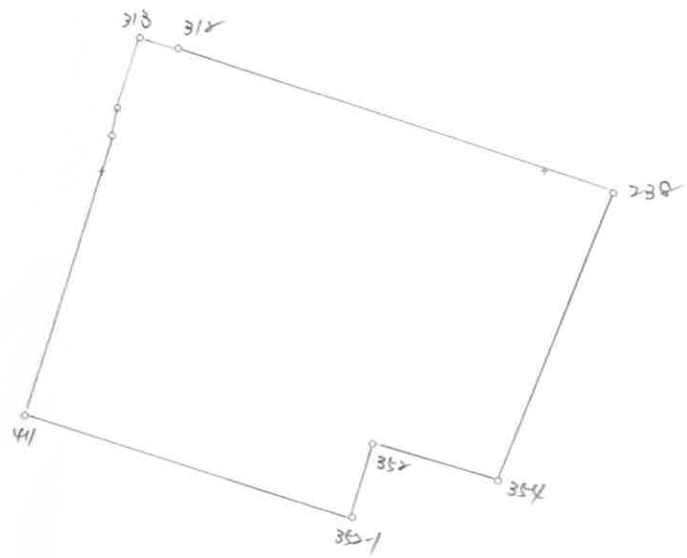

○：筆界点　＋：図郭交点

面積算出公式	倍面積 2A=	391.620567	土地の所在			
$A = 1/2\ \Sigma Xn(Y(n+1) - Y(n-1))$	面積 A=	195.8102835	土地の所有者		縮尺	1/ 250