座標面積計算書

地番	249- 15	地目	宅地

点番号		X	Y	辺長	方向角	備考
1	H295	23807.608	-46514.205	8.542	195-35-07	K14-4
2	H288-1	23799.380	-46516.500	2.221	110-35-21	
3	H288	23798.599	-46514.421	6.466	14-09-47	
4	H293	23804.868	-46512.839	4.486	103-57-21	
5	H290-1	23803.786	-46508.485	2.427	12-05-00	
6	H291-1	23806.159	-46507.977	4.383	284-36-14	
7	H294	23807.264	-46512.218	2.017	279-49-19	

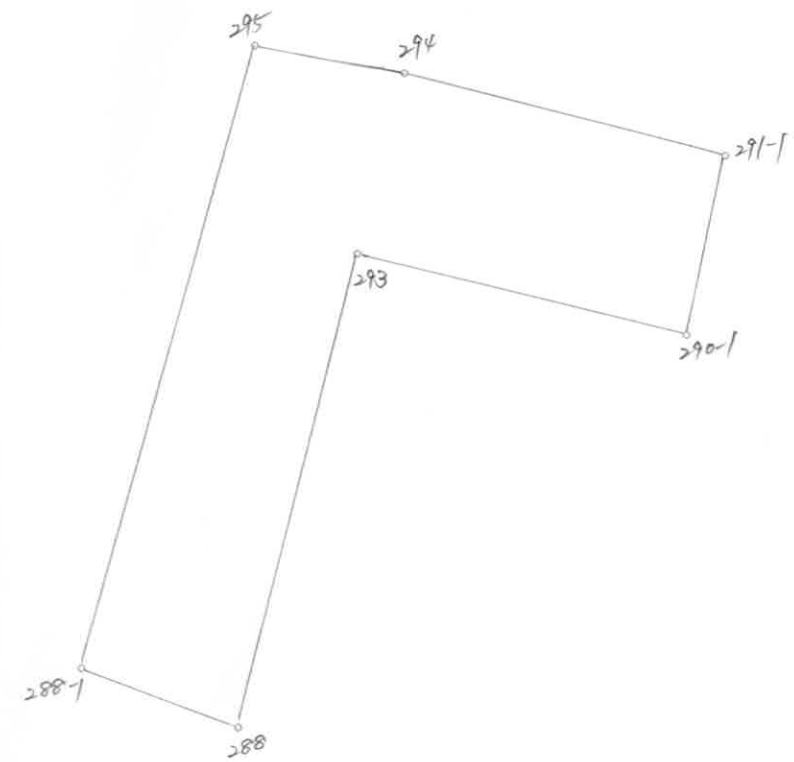

○：筆界点　＋：図郭交点

面積算出公式	倍面積 2A=	58.500356	土地の所在			
$A = 1/2 \Sigma Xn(Y_{(n+1)} - Y_{(n-1)})$	面積 A=	29.2501780	土地の所有者		縮尺	1/ 100