座標面積計算書

地番	249- 8	地目	宅地

点番号		X	Y	辺長	方向角	備考
1	H273	23808.055	-46537.918	5.698	209-55-01	K14-4
2	H443	23803.116	-46540.760	3.325	75-06-55	
3	H444	23803.970	-46537.547	3.866	100-50-21	
4	H464	23803.243	-46533.750	2.290	110-25-17	
5	H463	23802.444	-46531.604	9.014	112-13-13	
6	H462	23799.035	-46523.259	8.081	110-39-59	
7	H461	23796.183	-46515.698	10.611	106-44-58	
8	H460	23793.125	-46505.537	1.521	104-30-07	
9	H459	23792.744	-46504.064	3.126	7-49-55	
10	H289	23795.841	-46503.638	11.130	284-20-50	
11	H288	23798.599	-46514.421	2.221	290-35-21	
12	H288-1	23799.380	-46516.500	6.001	290-35-51	
13	H287	23801.491	-46522.117	5.196	292-07-37	
14	H285	23803.448	-46526.930	11.915	292-44-50	

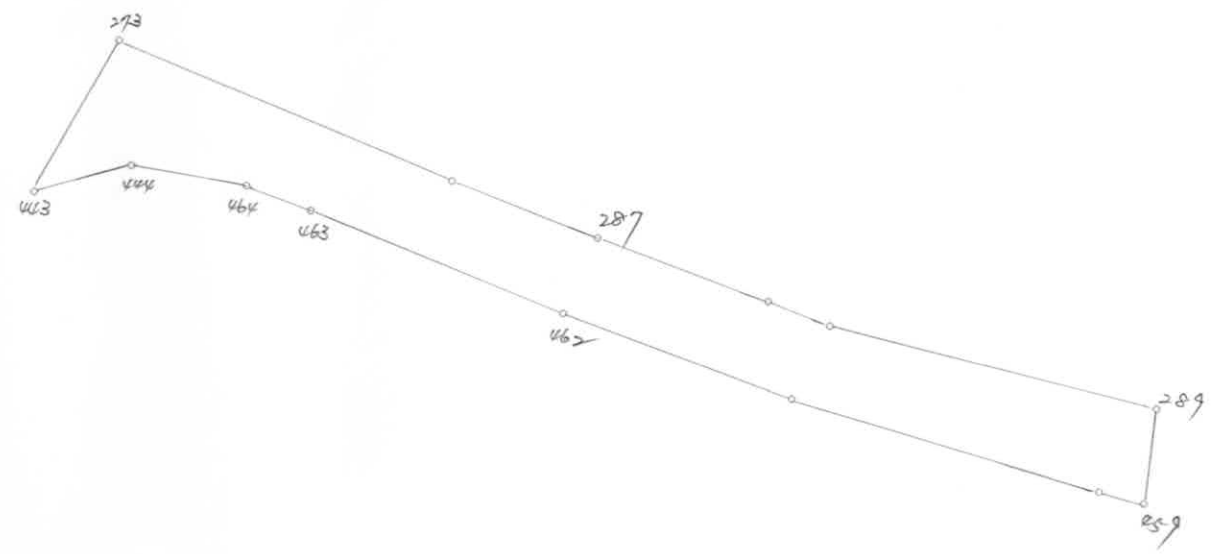

○：筆界点　＋：図郭交点

面積算出公式	倍面積 2A=	218.425852	土地の所在			
$A = 1/2 \Sigma Xn(Y(n+1) - Y(n-1))$	面積 A=	109.2129260	土地の所有者		縮尺	1/ 250