座 標 面 積 計 算 書

地 番	269- 3	地 目	宅地

点番号		X	Y	辺長	方向角	備考
1	H372	23813.625	-46687.580	11.030	188-16-21	K14-3
2	H604	23802.710	-46689.167	0.563	104-49-35	
3	H264	23802.566	-46688.623	15.617	104-45-12	
4	H265	23798.589	-46673.521	5.341	16-05-13	
5	H266	23803.721	-46672.041	5.099	16-05-20	
6	H266'	23808.620	-46670.628	0.688	290-15-13	
7	H257	23808.858	-46671.273	16.989	286-17-43	

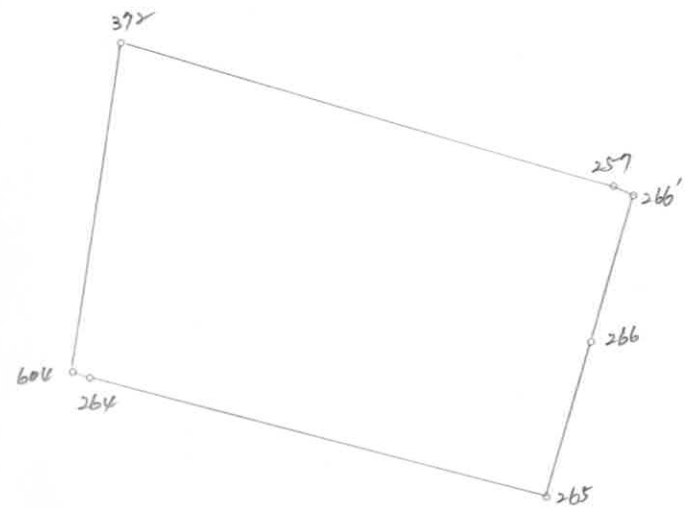

○：筆界点　＋：図郭交点

面積算出公式	倍面積 2A=	362.657649	土地の所在			
$A = 1/2\ \Sigma Xn(Y(n+1) - Y(n-1))$	面積 A=	181.3288245	土地の所有者		縮尺	1/ 250