座 標 面 積 計 算 書

地 番	270- 5	地 目	宅地

点 番 号		X	Y	辺 長	方 向 角	備 考
1	H249	23839.304	-46681.619	11.413	193-55-58	K14-3
2	H253	23828.227	-46684.367	17.031	106-53-09	
3	H251	23823.280	-46668.070	11.843	18-11-58	
4	H252	23834.531	-46664.371	0.788	284-56-10	
5	H250	23834.734	-46665.132	17.109	285-29-34	

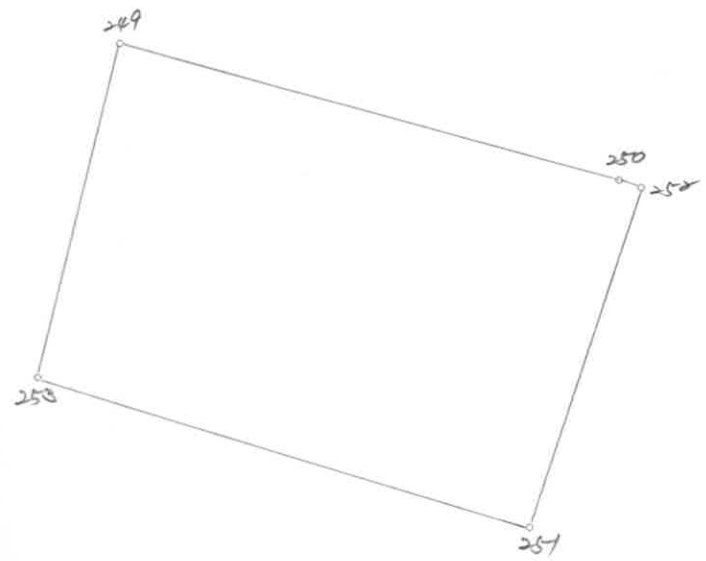

○：筆界点　＋：図郭交点

面積算出公式	倍面積 2A=	405.697891	土地の所在			
$A = 1/2\ \Sigma Xn(Y(n+1) - Y(n-1))$	面　積 A=	202.8489455	土地の所有者		縮　尺	1/ 250