座標面積計算書

地番	281- 4	地目	宅地

点番号	X	Y	辺長	方向角	備考
1 J574	23739.347	-46659.495	7.950	202-32-44	K14-3
2 J104	23732.005	-46662.543	7.398	104-26-04	
3 J103	23730.161	-46655.379	5.712	199-37-51	
4 J102	23724.781	-46657.298	12.342	98-27-40	
5 J99	23722.965	-46645.090	11.259	22-25-27	
6 K14-3-G	23733.373	-46640.795	19.631	287-43-01	

面積算出公式

A＝1/2 Σxn(y(n+1)－y(n－1))

倍面積 2A＝ 412.5664492

面積 A＝ 206.2832460

土地の所在

土地の所有者

縮尺 1/ 250

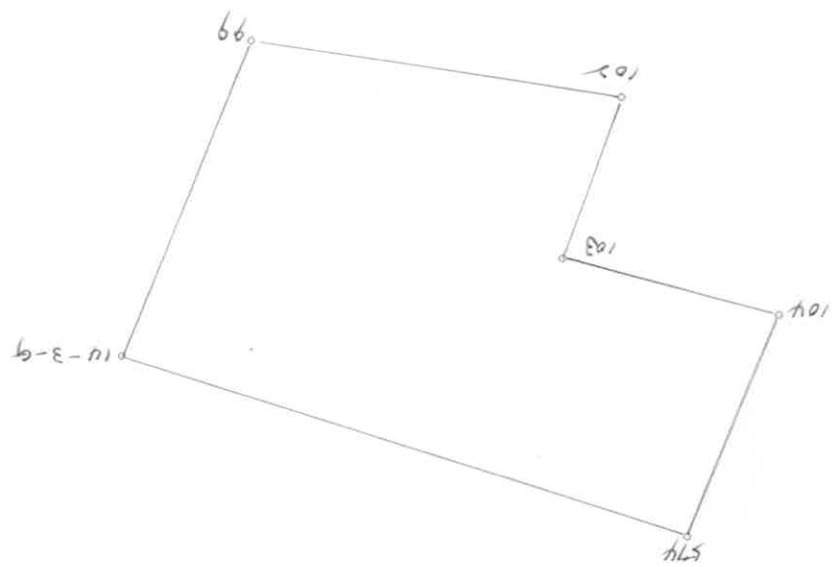

○：筆界点　＋：図郭交点